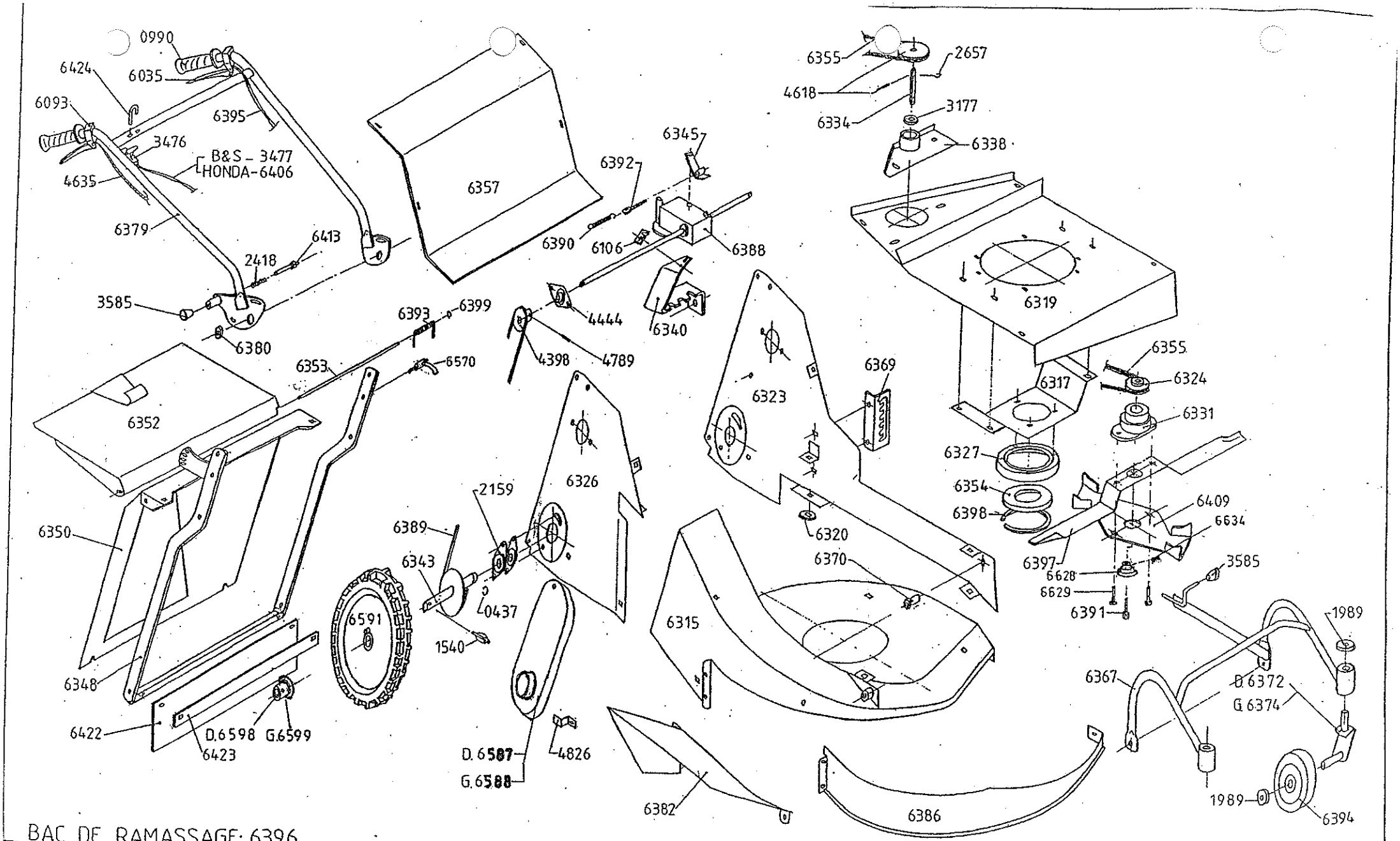


BAC DE RAMASSAGE: 6396

| | B & S | HONDA |
|---|---|---|
| MOTEUR | 6299 | 6276 |
| CLAVETTES | 4526+4548 | 4548 (×2) |
| POULIE | 6324 | 6387 |
| PORTE LAME | 6331 | 6403 |

2 COURROIES : Z 20 - 528 Réf. 6355

ATHENA
CLIQUET

MODEL : 2000

KIVA