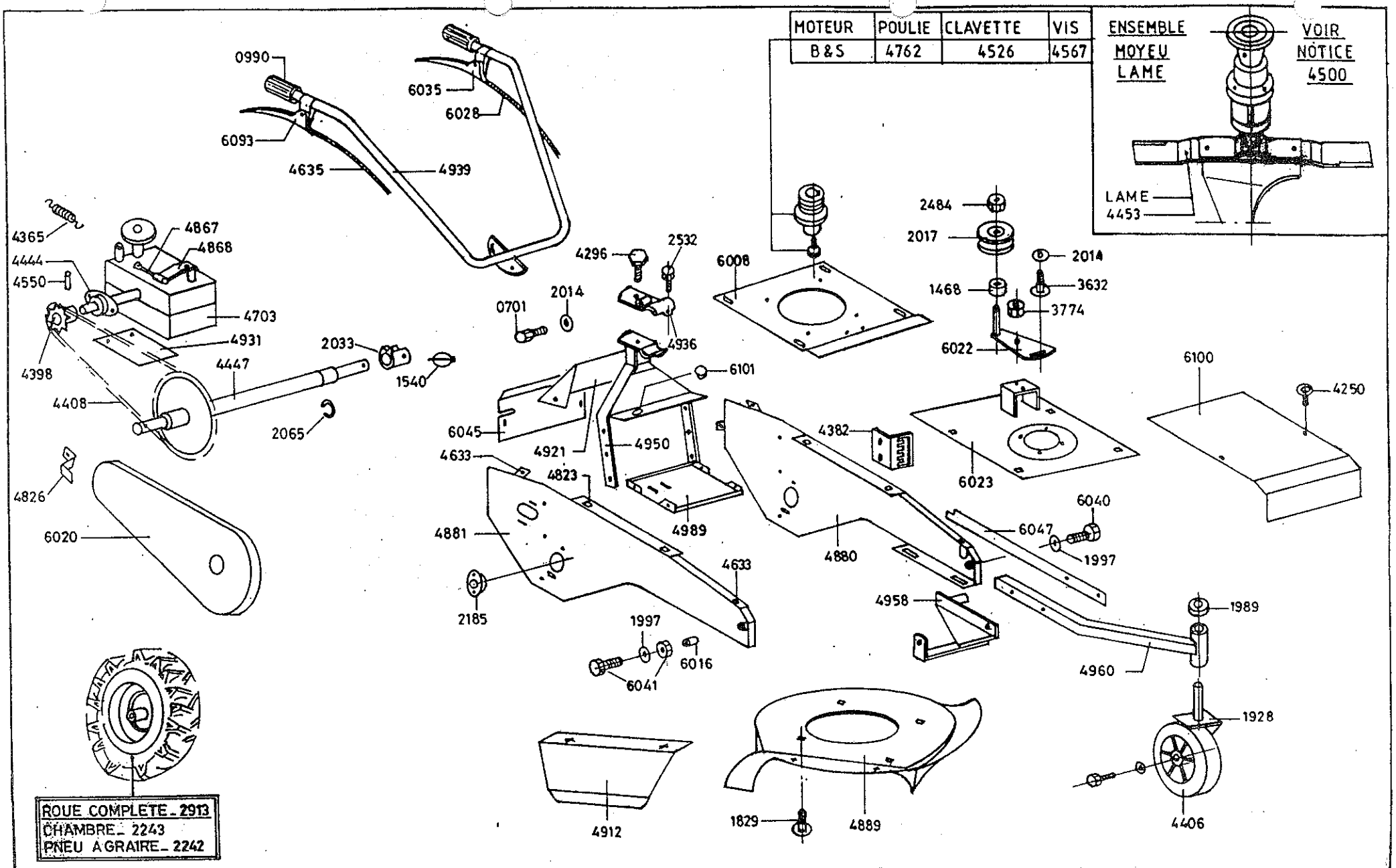

COURROIES		
COURROIE LAME	. 13 A40 . 1016	6074
COURROIE AVANCE	. 25½ . 650	4798

ARIANE

12 . 12.95

KIVA