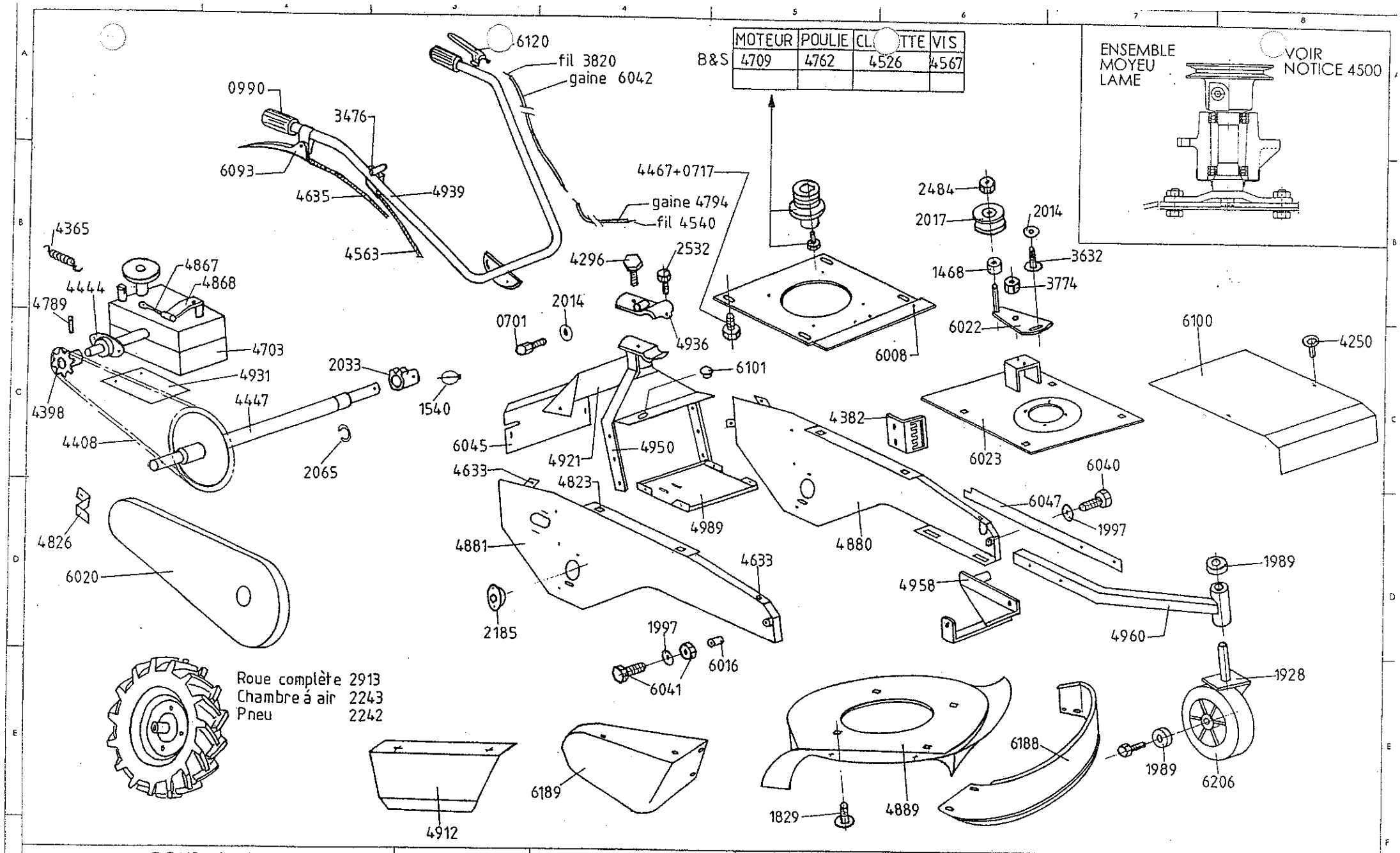

	MOTEUR	POULIE	CL[illegible]TTE	VIS
B&S	4709	4762	4526	4567

COURROIES		
COURROIE LAME	TEXROPE 13 A 40 - 1016 (MITSUBOSHI 13 A 41)	6074
COURROIE AVANCE	Z 25 1/2 - 650 - LI	4798

Ets DALOZ-S.A.
696, Route de Beauregard
39570 COURBOUZON
Tél. 03 84 47 03 23
Fax 03 84 24 61 99

DEBROUSSAILLEUSES ARIANE

ANNEE MODEL : 2000

Date: 12/02/97

KIVA