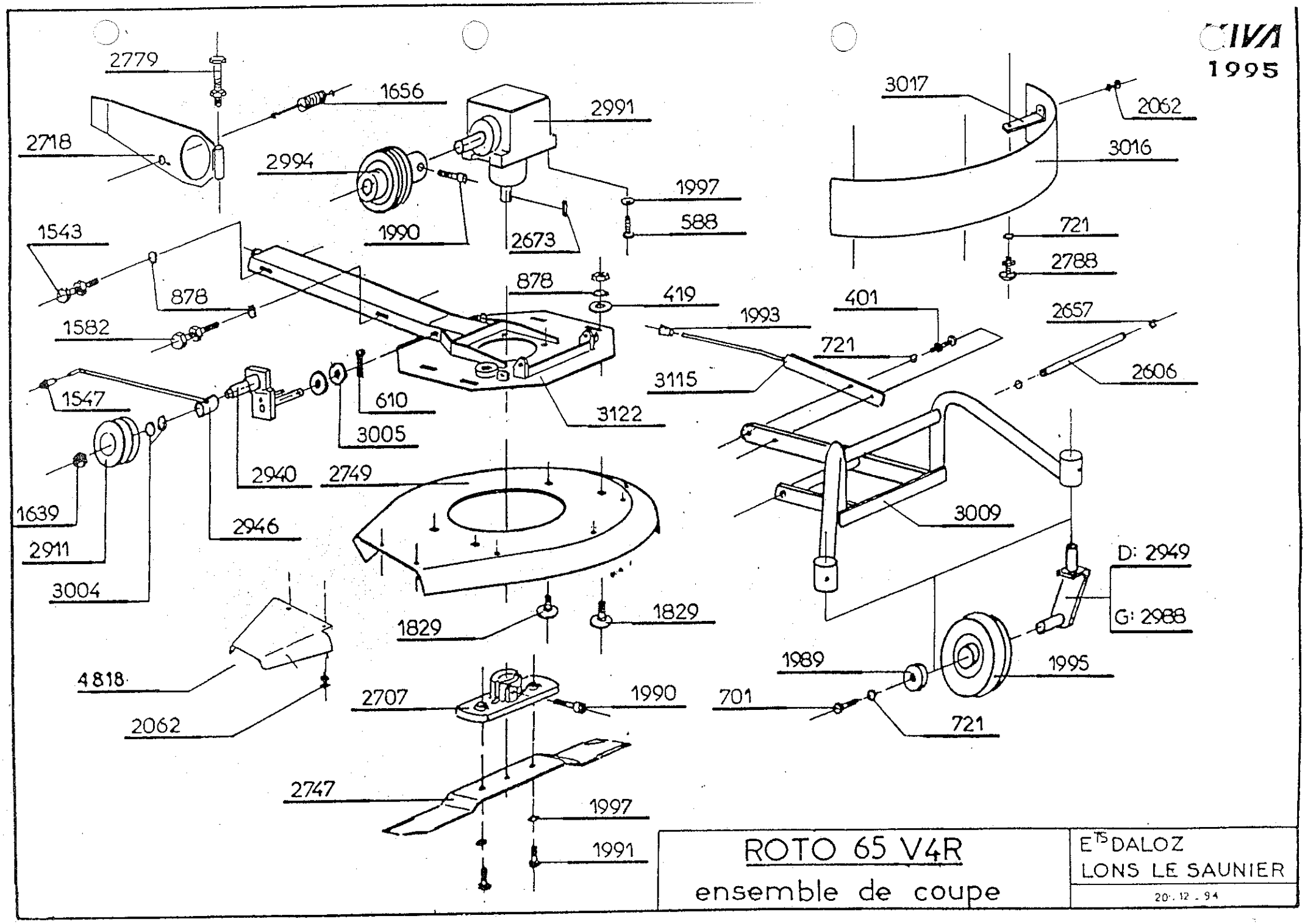
IVA
1995
2779
1656
2991
2718
2994
1997
588
1990
2673
1543
878
1582
878
419
1993
401
721
2657
2606
3115
1547
610
3005
3122
2940
2749
1639
2911
2946
3004
3017
2062
3016
721
2788
3009
D: 2949
G: 2988
1829
1829
4818
2062
2707
1990
1989
1995
701
721
2747
1997
1991
ROTO 65 V4R
ensemble de coupe
ETS DALOZ
LONS LE SAUNIER
20.12.94