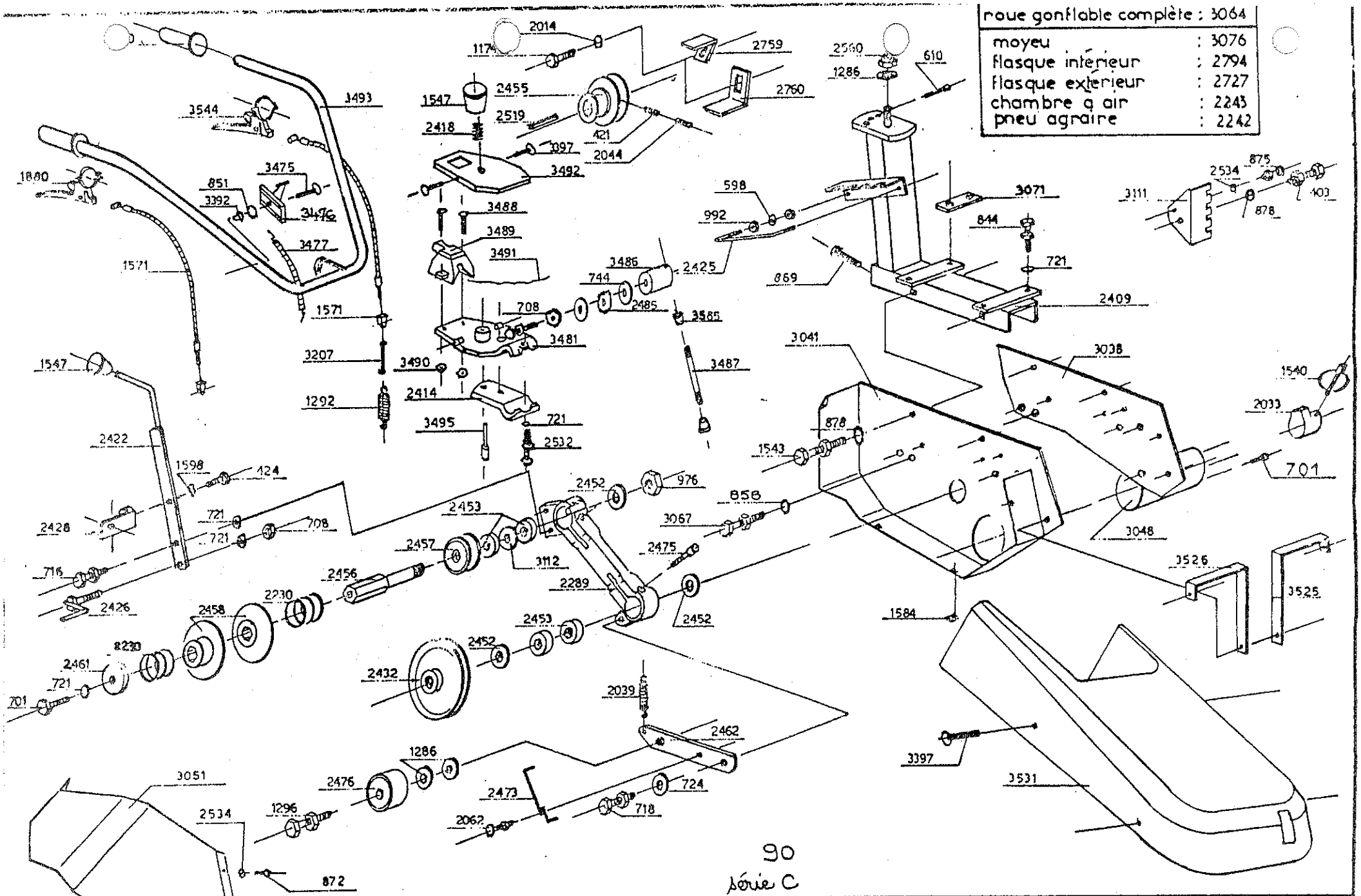

roue gonflable complète	: 3064
moyeu	: 3076
flasque intérieur	: 2794
flasque extérieur	: 2727
chambre à air	: 2243
pneu agraire	: 2242

90

série C

courroie lame	13×8	1473	577
variateur	17,8×8	560	2480
avance	10×6	640	2474

ROTO 50 Vari 4R (Mécanisme)

ETS DALOZ
LONS LE SAUNIER

12.12.89