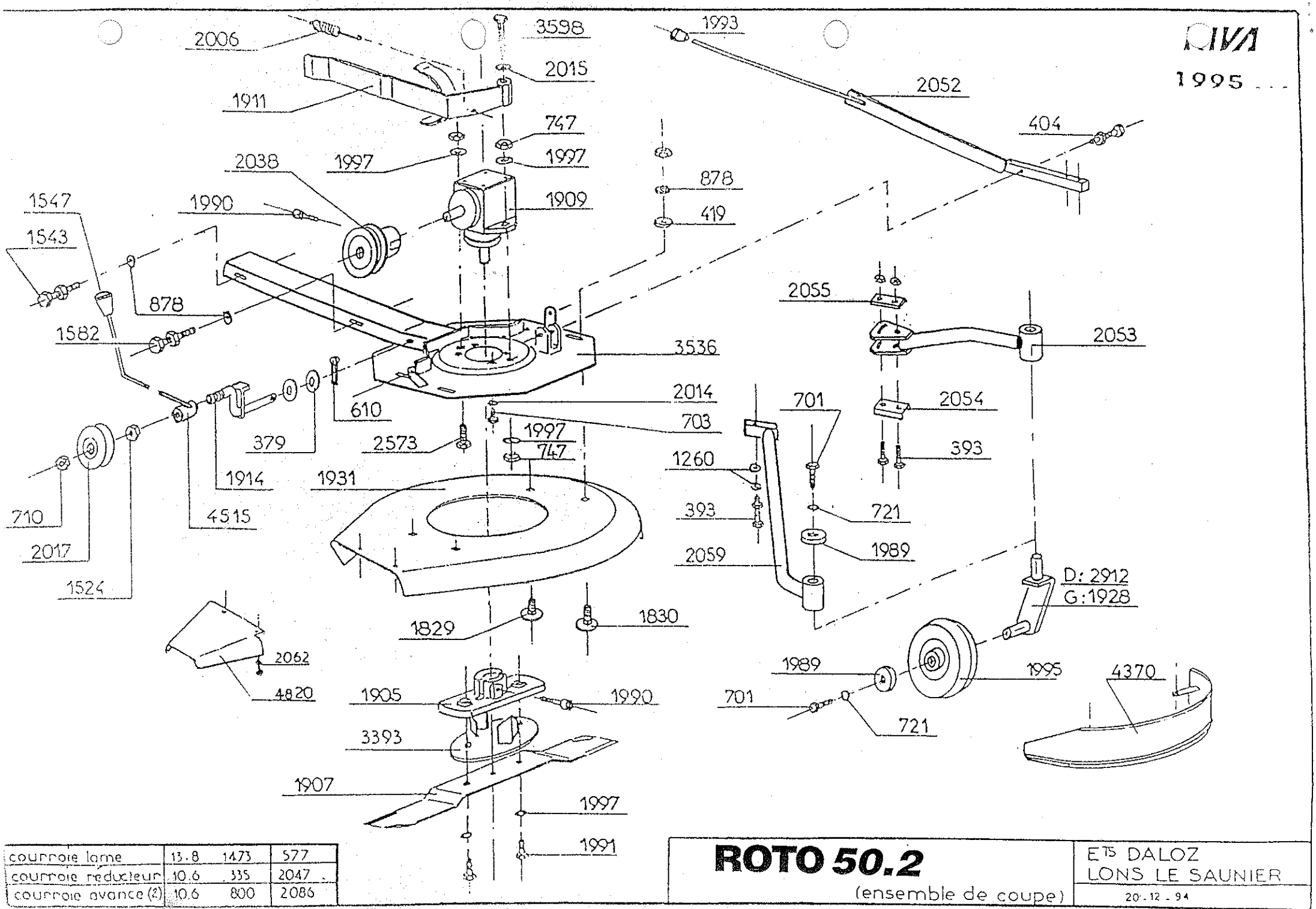

courroie lame	13.8	1473	577
courroie reducteur	10.6	335	2047
courroie avance (2)	10.6	800	2086

ROTO 50.2

(ensemble de coupe)

ETS DALOZ
LONS LE SAUNIER

20.12.94